Sensor-LED-Strahler - Professional Line

XLED PRO ONE Max S

mit Bewegungsmelder - weiß
EAN 4007841 086831
Art.-Nr. 086831

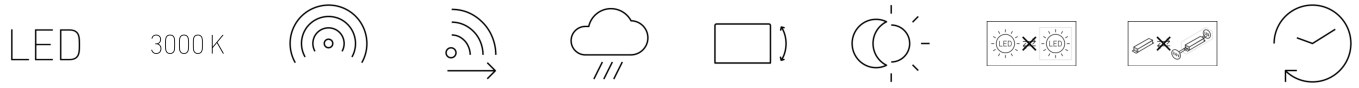

Langlebige LED 50.000 h | 3000K warmweiß | Infrarot-Sensor 240° | Max. Ø 10 m | IP44 | Panel 180° vertikal | 2 - 1000 Lux | Lichtquelle nicht austauschbar | Betriebsgerät nicht austauschbar | 8 Sek - 35 Min

Funktionsbeschreibung

Flutlicht neu definiert. Der um 180° vertikal schwenkbare Flutlicht-Strahler XLED PRO ONE S im edlen Aluminium-Gehäuse gewährleistet mit warmweißen 3000 K und 6116 lm bei 50,1 W eine taghelle Ausleuchtung großer Flächen. Zur Ausstattung gehören ein 240°-Infrarotsensor (10 m Reichweite), steckbare Abdeckkappen zur Eingrenzung des Erfassungsbereichs, eine Grundlichtfunktion (10%) und ein optionaler Aufputzadapter. Vernetzung per Kabel. Einstellung über Potis und Fernbedienung. Fernbedienung RC 12 im Lieferumfang für Sensor-Version enthalten. Maximale Montagehöhe: 6 m. Erhältlich in weiß oder anthrazit. 5 Jahre Garantie.

Technische Daten

Abmessungen (L x B x H)	202 x 259 x 250 mm
Mit Leuchtmittel	Ja, STEINEL LED-System
Mit Bewegungsmelder	Ja
Herstellergarantie	5 Jahre
Einstellungen via	Fernbedienung, Potis, Smart Remote
Variante	mit Bewegungsmelder - weiß
VPE1, EAN	4007841086831
Anwendung, Ort	Außenbereich
Anwendung, Raum	Außenbereich, Garten, Hauseingang, Hof & Einfahrt, Rund ums Haus
Farbe	Weiß
Inkl. Eckwandhalter	Nein
Montageort	Decke, Wand
Montageart	Aufputz, Wand
Schlagfestigkeit	IK03

Reichweite Tangential	r = 10 m (209 m^2)
Dämmerungsschalter	Ja
Abdeckmaterial Lieferumfang	Abdeckschalen
Lichtstrom Gesamtprodukt	6116 lm
gemessener Lichtstrom (360°)	6116 lm
Gesamtprodukt Effizienz	122 lm/W
Farbtemperatur	3000 K
Farbabweichung LED	SDCM3
Leuchtmittel	LED nicht austauschbar
Lebensdauer LED L70B50 (25°)	> 36000 Std
LED Kühlsystem	Passive Thermo Control
Softlichtstart	Ja
Funktionen	DIM-Funktion, Lichtsensor, Bewegungssensor, Orientierungslicht
Dämmerungseinstellung	2 – 2000 lx

XLED PRO ONE Max S

mit Bewegungsmelder - weiß
EAN 4007841 086831
Art.-Nr. 086831

Technische Daten

Schutzart	IP44	Zeiteinstellung	8 s – 35 Min.
Schutzklasse	I	Grundlichtfunktion	Ja
Umgebungstemperatur	von -20 bis 40 °C	Grundlichtfunktion Zeit	10/30 Min., ganze Nacht
Werkstoff des Gehäuses	Aluminium	Hauptlicht einstellbar	Nein
Werkstoff der Abdeckung	Glas transparent	Dämmerungseinstellung Teach	Ja
Netzanschluss	220 – 240 V / 50 – 60 Hz	Vernetzung	Ja
LED Lampen < 2 W	16 W	Vernetzung via	Kabel
LED Lampen > 2 W < 8 W	64 W	Grundlichtfunktion in Prozent	10 %
LED Lampen > 8 W	64 W	Grundlichtfunktion Prozent, von	10 %
Kapazitive Belastung in µF	88 µF	Grundlichtfunktion Prozent, bis	10 %
Montagehöhe max	6,00 m	Leistung	50,1 W
Slavebetrieb einstellbar	Nein	Farbwiedergabeindex CRI	= 80
Unterkriechschutz	Ja	optimale Montagehöhe	2 m
segmentweise Ausblendung	Nein	Erfassungswinkel	240 °
Elektronische Skalierbarkeit	Nein	Schutzart, Decke	IP44
Mechanische Skalierbarkeit	Nein	Produkt Kategorie	Sensor-LED-Strahler
Reichweite Radial	r = 3 m (19 m^2)	Energieeffizienzklasse Lichtquelle	E

Zubehör

EAN 4007841 080983	Aufputz-Adapter XLED PRO ONE Plus + Max
EAN 4007841 079000	RC 12

Sensor-LED-Strahler - Professional Line

XLED PRO ONE Max S

mit Bewegungsmelder - weiß
EAN 4007841 086831
Art.-Nr. 086831

Sensorerfassungsbereich

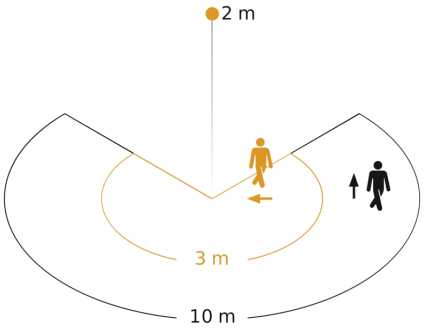

Mögliche Montagehöhe: 1,80 m – 6,00 m
Orange: radial
Schwarz: tangential

Maßzeichnung

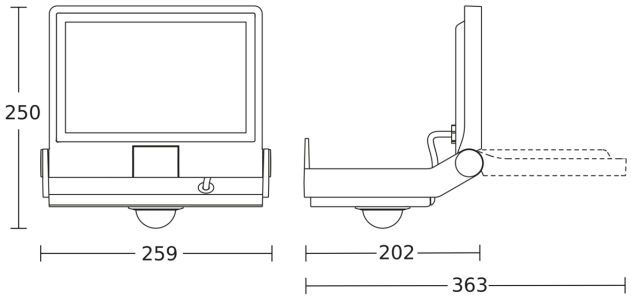

Schaltplan Master

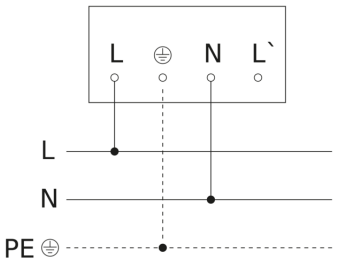
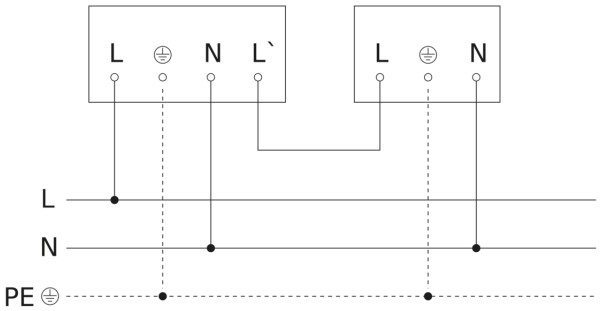
Schaltplan Master-Slave Vernetzung